发证机关：中华人民共和国住房和城乡建设部
资质等级：化工石化医药行业甲级
资质证书编号：A141009338
统一社会信用代码：91410300740741146E
洛阳石化工程设计有限公司
Luoyang petrochemical engineering design co.,LTD

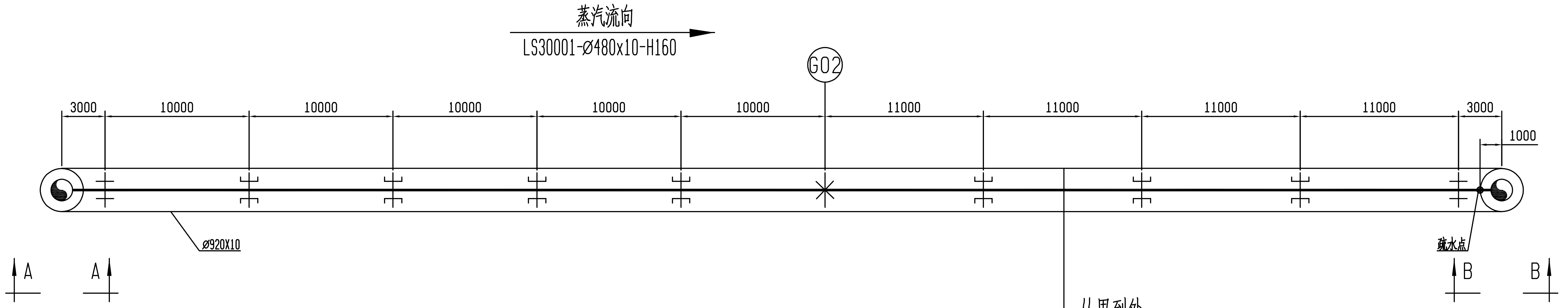
蒸汽流向
LS30001-Ø480x10-H160
G02
3000
10000
10000
10000
10000
10000
11000
11000
11000
11000
3000
1000
Ø920X10
疏水点
A
A
B
B

从里到外

1	芯管,Ø480X10,材质20#,GB/T8163-2018
2	防锈层,耐高温漆二道
3	硅酸铝针刺毯40mm--长输低能耗耐高温反射层--硅酸铝针刺毯40mm--长输低能耗耐高温反射层 高温玻璃棉40mm--长输低能耗耐中温反射层--高温玻璃棉40mm--长输低能耗普通反射层
4	钢套管,Ø920x10,材质L245,GB/T9711-2017
5	防腐层,采用100%固体含量双组份无溶剂聚氨酯防腐涂料,厚度不小于1.0mm

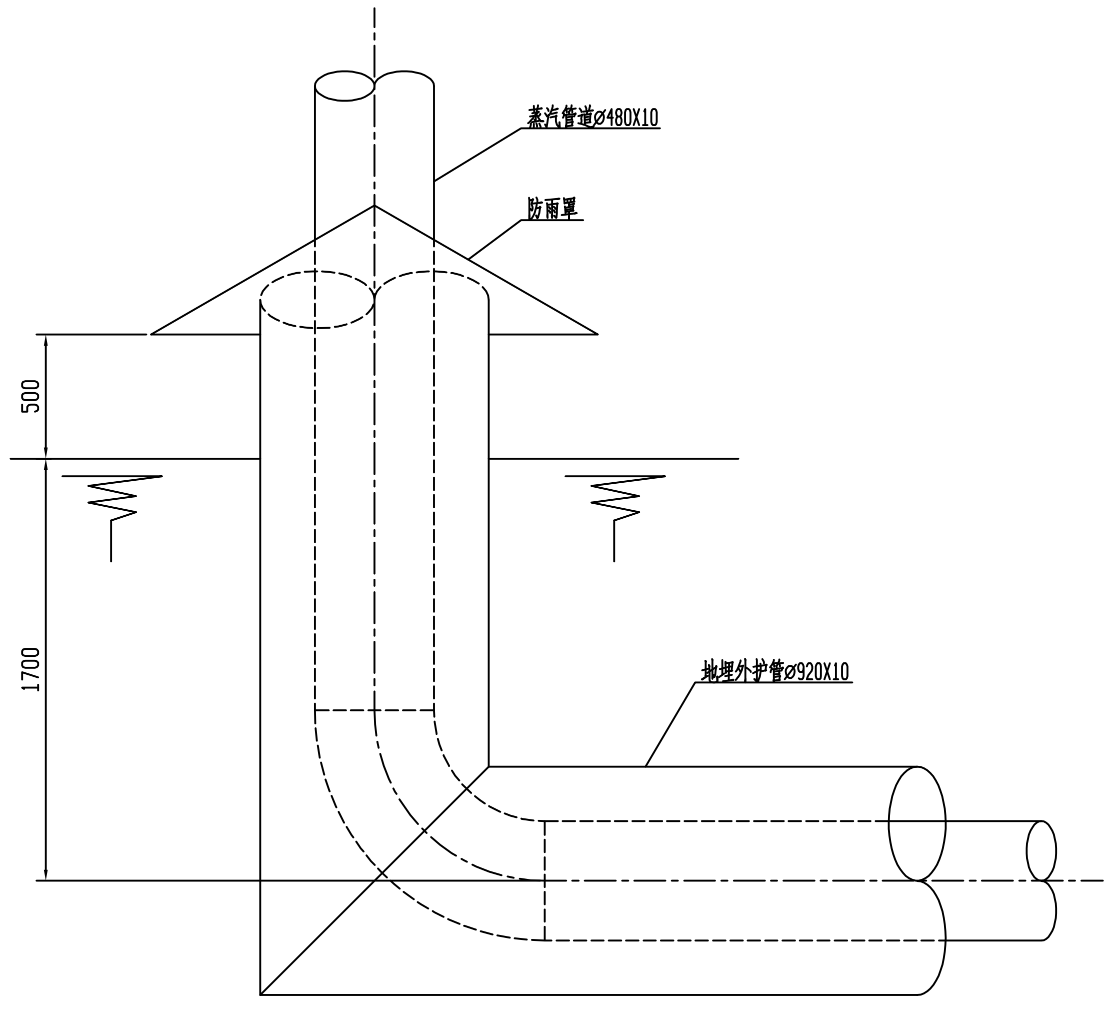
蒸汽管道Ø480X10
防雨罩
500
1700
地埋外护管Ø920X10

A-A视图

1:30

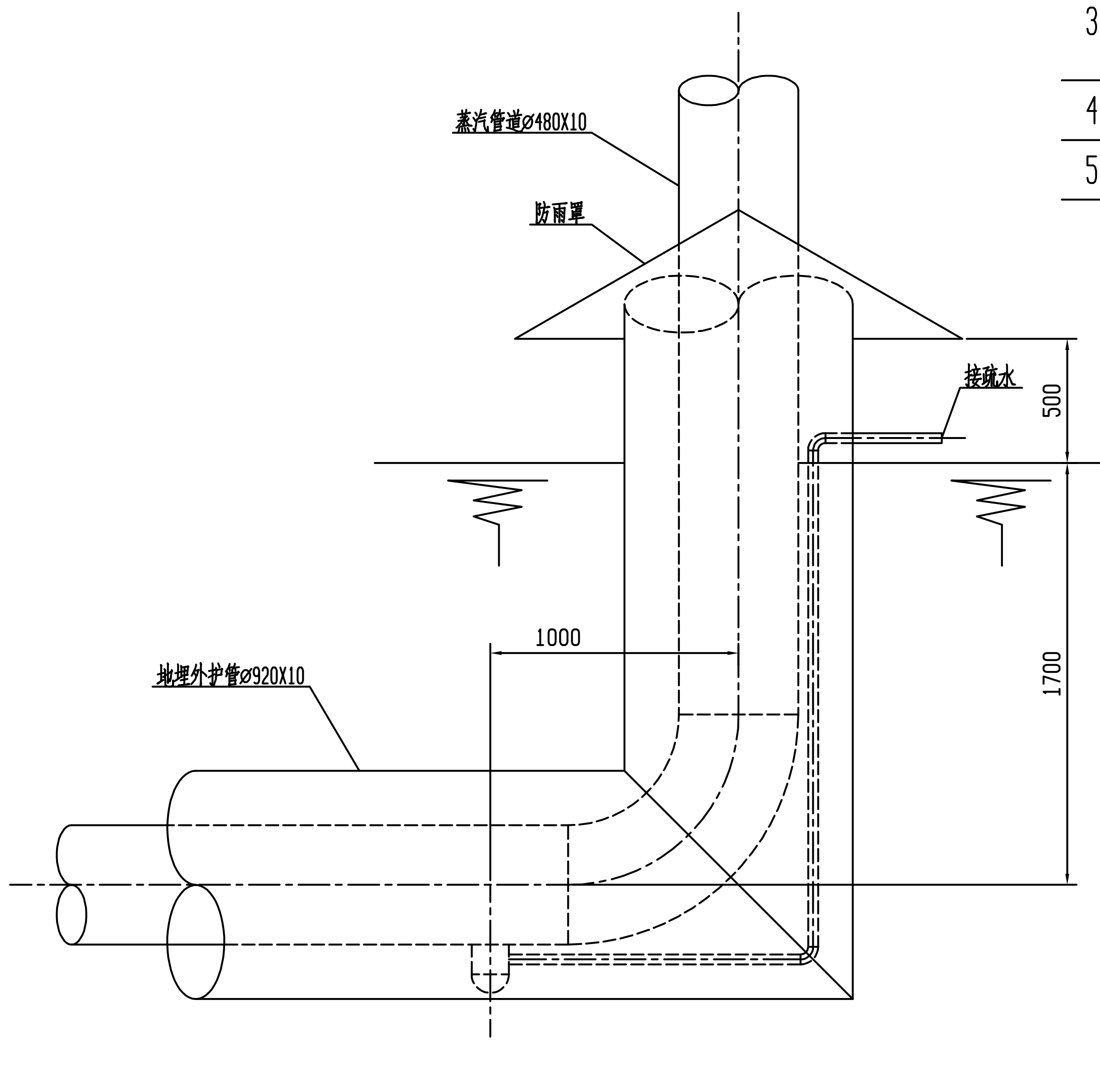
蒸汽管道Ø480X10
防雨罩
接疏水
500
1700
1000
地埋外护管Ø920X10

B-B视图

1:30

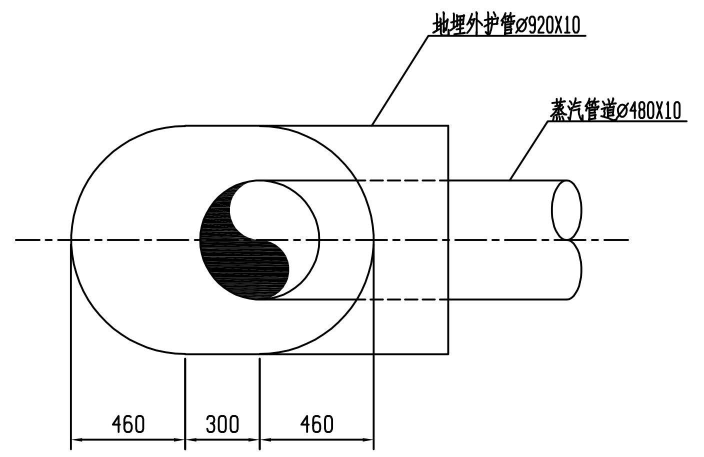
地埋外护管Ø920X10
蒸汽管道Ø480X10
460
300
460

地埋套管出地面详图

1:30

说明：

1.本图尺寸以mm计；
2."⋇"表示固定管托；"⌶"表示导向管托；"⊥"表示滑动管托；
3.芯管执行标准GB/T8163-2018；
4.套管执行标准GB/T9711-2017；
5.应在套管外标识：管件件号、型号、芯管与套管直径与壁厚、管件长度、管件重量,介质名称,所在固定点号；
6.芯管在装入套管前应核实芯管支架位置,确保支架位置正确；地埋管各管段、管件安装时,管段上吊耳应垂直向上,以保证直管内支架正常受力与滑动；
7.防雨帽需合理放坡,以满足排水及刚度要求；
8.过路段高差及出地管长度需现场放样复核,以满足工程实际需求；
9.保温需保证外护管温度不超过50℃；
10.固定点锚固时需用耐热混凝土；
11.管道和管件在工厂预制,并应符合CJ/T200-2004和CJ/T246-2007的规定；
12.固定支座G02按CJ/T246-2007中保温内外固定支座制作；
13.外护管采取牺牲阳极的阴极保护措施,选用镁合金作为牺牲阳极.

◇					
◇					
◇					
序号	更改说明	更改	校核	审核	日期

设计	刘鑫	刘鑫	湖南临港开发投资集团有限公司 攀华项目蒸汽管道入地改造工程
校核	王凤芝		
审核	鲁继明		
审定			埋地蒸汽管道制作图
项目编号	662621D	第 2 张 共 2 张	洛阳石化工程设计有限公司 Luoyang petrochemical engineering design co.,LTD
图号	48/2	日期 2021.6	
设计阶段	详细设计	比例 1:300	

版权归LPDC所有，未经LPDC书面许可，不得以任何方式使用。